Pioneer

TS-WX130EA

OUTPUT/SORTIE 160 W MAX.

ACTIVE SUBWOOFER HP DE GRAVES ACTIF SUBWOOFER ATTIVO SUBWOOFER ATIVO АКТИВНЫЙ САБВУФЕР

CE EAC

Be sure to read this instruction manual before installing this speaker.
Vor dem Einbau des Lautsprecher, verfehlen Sie nicht diese Vorschrift zu lesen.
Prière de lire obligatoirement ce manuel d'installation avant de monter le haut-parleur.
Prima di installare l'altoparlante leggete tassativamente le istruzioni.
Antes de instalar el altavoz es importante que lea estas instrucciones.
Leia este manual de instruções antes de instalar o alto-falante.
Обязательно прочитайте зто руководство перед подключением динамика.
安裝揚聲器前，務須先看本使用説明書。
تأكد من قراءة كتيب التعليمات هذا قبل تركيب السماعة.

⚠ WARNING
1. Before starting the installation make sure to disconnect the vehicle's negative (–) battery power cable. This will prevent possible electrical shock.
2. When wiring this unit please use the supplied connecting cords. DO NOT remove the fuses. The protection circuit will not work in case of an emergency.
3. TS-WX130EA installed in the passenger compartment should be securely anchored in place.
4. Before drilling any mounting holes check behind where you want to drill the holes to make sure you DO NOT drill into anything such as the gas lines, brake lines or electrical wiring.
5. Do not install the TS-WX130EA anywhere it can get wet.
6. Install the TS-WX130EA in a location with good ventilation.
7. While driving keep your listening volume at a level which does not mask important outside traffic noises, such as emergency vehicles, etc.
8. High sound levels may cause permanent hearing loss.

⚠ WARNUNG
1. Vor dem Beginn der installation ist sicherzustellen, daß das negative (–) Batteriekabel des Fahrzeugs abgetrennt ist. Dadurch wird elektrischer Schlag vermieden.
2. Zur Verkabelung dieses Gerätes sollten nur die mitgelieferten Kabel verwendet werden. Sicherstellen, daß die vor Kurzschluß schützenden Abdeckungen angebracht werden. NICHT die Sicherungen entfernen. Der Schutzschaltkreis funktioniert sonst im Notfall nicht.
3. Das im Innenraum eines Fahrzeugs installierte Gerät TS-WX130EA sollte fest angebracht werden.
4. Vor dem Bohren von öffnungen sollte sichergestellt werden, daß hinter der öffnung keine Benzinleitung, Bremsleitungen oder elektrische Verkabelungen vorhanden sind.
5. Das Gerät TS-WX130EA nicht an Orten installieren, an denen es feucht werden kann.
6. Das Gerät TS-WX130EA nur an einem gut belüftetem Ort installieren.
7. Bei der Fahrt sollte der Lautstärkepegel so niedrig gehalten werden, daß er die Verkehrsgeräusche nicht übertönt, z.B.Notfallfahrzeuge usw.
8. Hohe Lautstärkepegel können einen permanenten Hörverlust zur Folge haben.

⚠ AVERTISSEMENT
1. Avant d'installer l'appareil, débranchez le câble du pôle moins (–) de la batterie afin d'éviter d'éventuelles décharges électriques.
2. Lorsque vous brancherez cette unté, utilisez les cordons fournis. N'ENLEVEZ PAS les fusibles. Sinon, le circuit de protection de l'appareil ne pourra pas se déclencher en cas de problème.
3. L'équipement TS-WX130EA installé dans la cabine du passager doit être bien fixé.
4. Avant de percer quelque trou que ce soit, vérifiez qu'aucun tuyau de gaz, qu'aucun circuit de freinage, qu'aucun fil électrique ne se trouve derrière le trou que vous souhaitez percer.
5. N'installez pas le TS-WX130EA dans un endroit qui est humide ou qui pourrait le devenir.
6. Installez le TS-WX130EA dans un endroit bien ventilé.
7. Lorsque vous conduisez, maintenez le niveau d'écoute sonore suffisamment bas de façon à pouvoir entendre les bruits extérieurs de la circulation tels que les sirènes des ambulances.
8. Des niveaux sonores trop élevés peuvent entrainer une dégradation définitive du sistème auditif.

⚠ ATTENZIONE
1. Prima di iniziare la installazione, assicurarsi di scollegare il cavo negativo dell'alimentazione della batteria (–) del veicolo. Questa precauzione permette di evitare delle eventuali scosse elettriche.
2. Quando questa unità viene collegata, utilizzare dei cavi per collegamento forniti. Assicurarsi di attaccare il coperchio di protezione contro cortocircuiti per evitare i cortocircuiti. NON RIMUOVERE i fusibili. Se non viene presa in considerazione questo fatto, il circuito di protezione non funzionerà nel caso di una emergenza.
3. Il TS-WX130EA installato nel compartimento dei passaggeri dovrebbe essere fissato sicuramente in posizione.
4. Prima di eseguire qualunque foro di montaggio, controllare la parte di dietro dove si desidera esaguire la foratura, per assicurarsi che non ci siano elementi come tubi di benzina, tubi del freno oppure cablaggio elettrico.
5. Non installare il TS-WX130EA la dove può diventare umido.
6. Installare il TS-WX130EA in un posto dove c'è una buona ventilazione.
7. Mentre si guida la macchina, mantenere il suo proprio volume di ascolto al livello che non maschera i suoni importanti del traffico dall'esterno, come per esempio ambulanze, ecc.
8. I livelli di suono alti possono causare una perdita permanente dell'udito.

⚠ ADVERTENCIA
1. Antes de comenzar la instalación, asegúrese de desconectar el cable del terminal negativo (–) de la batería. Esto evitará posiblesgolpes eléctricos.
2. Al conecter esta unidad use los cables de conexión suministrados. NO QUITE los fusibles, ya que en tal caso el circuito de protencción no funcionará en caso de emergencia.
3. El TS-WX130EA instalado en el compartimiento de los pasajeros ser asegurado apropiadamente en su posición.
4. Antes de perforar cualquier orificio de montaje, verifique la perte posterior para asegurarse de que cuando perfore los orificios no perfore ningún otro componente tal como líneas de gasolina, líneas de freno o cables eléctricos.
5. No intasle el TS-WX130EA en ninguna parte donde se pueda mojar.
6. Instale el TS-WX130EA en una posición con buena ventilación.
7. Mientras conduce mantenga el volumen de audición a un nivel tal que no evite escuchar importantes ruidos de tráfico externo, tales como vehículos de emergencia u otros.
8. Altos niveles de sonido pueden causar pérdida permanente de la audición.

⚠ ADVERTÊCIA
1. Antes de iniciar a instalação, assegurar-se de desconectar o cabo de energia da bateria negativo (–) do veículo. Isto evitará possíveis choques elétricos.
2. Ao conectar esta unidade, favor usar os cabos de conexão fornecidos. Não remover os fusíveis. O circuito de proteção não funcionará em caso de emergência.
3. O TS-WX130EA instalado no compartimento de passageiros deve estar seguramente fixo no lugar.
4. Antes de fazer buracos para montagem, verificar atrás os locals onde se deseja fazê-los, para ter certeza de que linhas de gás, linhas de freio ou fiamento elétrico não serão perfurados.
5. Não instalar o TS-WX130EA em local onde possa ser molhado.
6. Instalar o TS-WX130EA num local com boa ventelação.
7. Enquanto dirige, manter o volume de escuta num nível que não camufle sons importantes do ambiente externo, como de veículos de emergência, etc.
8. Altos níveis de som podem causar perda permanente de audição.

⚠ ПРЕДУПРЕЖДЕНИЕ
1. Перед установкой обязательно отсоединить отрицательный (–) кабель аккумуляторной батареи автомобиля. Зто предотвратит повреждения электрическим током.
2. При установке устройства просьба использовать имеющиеся в комплекте соединительные кабели. Не снимать плавкие предохранители. В противном случае в аварийной ситуации схема защиты не будет срабатывать.
3. В случае установки устройства TS-WX130EA в салоне автомобиля он допжен быть надежно закреплен.
4. Перед сверлением отверстий проверить, нет ли в месте предполагаемого отверстия электропроводки, труб томозной или топливной системы.
5. Не устанавливать аппарат TS-WX130EA в местах, где он может подвергнуться воздействию влаги.
6. Установить устройство TS-WX130EA в месте с достаточной вентиляцией.
7. Во время езды громкость допжна быть на уровне, при котором не заглушаются сигналы машин скорой помощи и т.д.
8. Громкий звук может вызвать постоянную потерю спуха.

⚠ 警告
1. 在開始安裝之前，確認有無拔除汽車負 (–) 極蓄電池電源電纜。這樣將會防止可能發生的觸電危險。
2. 當進行本機的布線時，請使用配備的聯接導線。請勿拆卸熔線。萬一發生緊急情況，保護電路將不會起作用。
3. TS-WX130EA應被小心得安裝在安全的地方。
4. 當悠要在本機器上做任何處理時，請小心檢查不要磁觸汽油線・熬車線或電線。
5. 不要將TS-WX130EA安裝在容易受潮的地方。
6. 將TS-WX130EA安裝在通風良好的地方。
7. 駕駛期間，保持收聽音量於不會遮蔽重要的外部交通噪音，如救護車等的水平。
8. 高音量水平可能會導致聽覺永久性損害。

⚠ تحذير
١ – قبل البدء في التركيب تأكد من فصل كبل الطاقة السالب (-) لبطارية السيارة . هذا سيمنع إمكانية حدوث صدمة كهربائية .
٢ – عند توصيل أسلاك هذه الوحدة، يرجى إستخدام أسلاك التوصيل المُزودة . لا تقم بإزالة المصهرات . دائرة الحماية لن تعمل في حالة الطوارىء .
٣ – السماعة TS-WX130EA المركبة في مقصورة الركاب يجب أن تكون مثبتة بإحكام في مكانها .
٤ – قبل حفر أي ثقوب للتركيب، إفحص خلف المكان الذي تريد عمل الثقوب به للتأكد من أنك لن تثقب أي شيء مثل خطوط الغاز، خطوط الفرامل أو الأسلاك الكهربائية .
٥ – لا تقم بتركيب السماعة TS-WX130EA في مكان قد تتعرض فيه للبلل .
٦ – قم بتركيب السماعة TS-WX130EA فى مكان جيد التهوية .
٧ – أثناء القيادة، إحتفظ بحجم الصوت في المستوى الذي لا يعوق الاصوات آهامة لحركة المرور في الخارج، مثل صوت سيارات الطوارىء، إلخ .
٨ – مستويات الصوت العالية قد تسبب فقدان دائم للسمع .

⚠ CAUTION
1. This device is for 12 volt (–) negative ground. Please check your automobile to make sure it is this type.
2. When routing leads and cords, secure them with cable retainers and electrician's adhesive tape or shrink tubing wherever they may touch sharp edges. Keep all wiring away from hot surfaces or heater outlets to prevent short circuits.
3. Refer to your car stereo's operation manual as well when installing speakers in your car.
4. Correctly set the input level switch to match the outputs of your car stereo. If this is not correct, you may experience distortion and sound level may not increase.
   Note:
   If low frequency noise exists in head unit, noise may be amplified by TS-WX130EA.

⚠ VORSICHT
1. Dieses Gerät ist für Fahrzeuge mit 12-Volt-Batterie (Masse an Minuspol) ausgelegt. Stellen Sie bitte sicher, daß Ihr Fahrzeug von diesem Typ ist.
2. Drähte und Kabel sind mit Kablhaltern und Isolierband oder Isolierschlauch zu schützen, wenn sie scharfe Kanten berühren können. Führen Sie keine kabel an Oberflächen oder Heizungsöffnungen entlang, um Kurzschlüsse zu verhindern.
3. Schlagen Sie beim Einbau der Lautsprecher in Ihr Auto auch in der Bedienungsanleitung Ihrer Auto-Stereoanlage nach.
4. Bitte den Eingangspegel passend zum Ausgang des Steuergerätes einstellen. Bei nicht korrekter Einstellung können Störungen auftreten.
   Hiweise:
   Wenn niederfrequente Störungen im Hauptgerät vorhanden sind, Können diese durch das Gerät TS-WX130EA verstärkt werden.

⚠ ATTENTION
1. Ce dispositif est destiné à une masse négative (–) de 12 volts. Contrôler l'automobile pour être sûr qu'elle est de ce type.
2. Lors de l'acheminement des câbles et cordons, les fixer avec des attaches et du ruban adhésif isolant ou les placer dans des tubes lorsqu'ils peuvent toucher des bords affilés. Eloigner tout le câblage des surfaces ou sorties de chauffage pour éviter des court-circuits.
3. Se reporter aussi au mode d'emploi de l'auto-stéréo pour installer des enceintes dans une voiture.
4. Réglez correctement le niveau d'entrée par rapport au niveau de l'autoradio. Si vous le faite pas correctement, vous risquez beaucoup de distorsion et le niveau sonore peut ne pas augmenter.
   Remarque:
   Les bruits basse-fréquence de la chaine stéréo de la voiture peuvent parfois être amplifiés par le TS-WX130EA.

⚠ PRECAUZIONE
1. Questo apparecchio è per l'uso a 12 V (–) massa negativa. Controllare che la propria automobile sia di questo tipo.
2. Quando si collocano cavi e fili, fissarli con fermacavi e nastro da elettricisti o tubature restringibili dove possono toccare superfici taglienti. Tenere tutti fili lontani da superfici o uscite di riscaldamento per evitare cortocircuiti.
3. Fare riferimento anche al manuale di istruzioni dell'autostereo quando si installano i diffusori nell'automobile.
4. Impostare correttamente il selettore del livello d'ingresso in modo che corrisponda alle uscite dello stereo dell'auto. Se il selettore non è impostato correttamente, si possono verificare distorsioni e il livello del suono potrebbe non aumentare.
   Nota:
   Se del rumore di frequenza bassa viene osservato nella unità principale, il rumore può essere amplificato del TS-WX130EA.

⚠ PRECAUCION
1. Este aparato es para el uso con 12 voltios negativo (–) en tierra. Revise su automóvil para asegurarse que es de este tipo.
2. Cuando haga el reparto de las guias y los cables, asegúrelos con fijadores para cables y cinta adhesiva de electricista o tuberfas de plástico contraído dondequiera que éstos puedan tocar bordes afliados. Mantenga todo el cableado lejos de las superficies calientes o de las salidas de calefacción para evitar cortocircuitos.
3. Asimismo, también consulte con el manual de operaciones del estéreo de su coche cuando instale los altavoces en el coche.
4. Configura el interruptor del nivel de entrada para que corresponda con la salida del autoradio. Si no es correcto, podría distorsionar y podría no incrementar el nivel del sonido.
   Nota:
   Si esiste ruido de baja frecuencia en el estéreo del automóvil, el ruido puede ser amplificado por el TS-WX130EA.

⚠ PRECAUÇÃO
1. Este dispositivo é para um terra negativo (–) de 12 volts. Verifique se o de seu carro é deste tipo.
2. Qunado fazendo a ligação de fios e cabos, fixe os mesmos com fixadores de cabo e fita adesiva elétrica protegendo os mesmos em locais onde possam tocar em bordas cortantes. Mantenha toda fiação distante de superfícies quentes ou saídas de aquecedor para evitar curto-circuito.
3. Refira-se também ao manual de operação do estereo de seu carro quando da instalação de alto-falantes.
4. Defina corretamente o seletor de nível de entrada de acordo com as saídas do sistema de áudio do seu automóvel. Se não estiver correto, poderá sentir distorção e o nível de som poderá não aumentar.
   Obesarvação:
   Caso exista um ruído de baixa frequência na unidade do cabeçote, este ruído poderá ser amplificado pelo TS-WX130EA.

⚠ ОСТОРОЖНО
1. Устройство рассчитано на питание 12 В с заземлением отрицательного контакта (–) батареи. Пожалуйста, убедитесь совпадает ли тип питания в автомобиле с зтим типом.
2. При проводке кабелей нужно закреплять их фиксаторами и обматывать изоляционной лентой везде, где они могут касаться острых углов. Во избежанме короткого замыкания не допускать, чтобы шнуры находились вблизи сильно нагревающихся поверхностей и мест выхода горячего воздуха.
3. При установке громкоговорителя в автомобиле обращайтесь также к руководству по пользованию автомобильной стереосистемой.
4. Установите уровень входного сигнала таким образом, чтобы он сочетался с выходной мощностью аудиосистемы. Если настройка произведена неверно, Вы можете услышать искажения звука, а его громкость может остаться на прежнем уровне.
   Примечание:
   Воспроизводимый автомобильным ресивером низкочастотный шум может усиливаться устройством TS-WX130EA.

⚠ 注意
1. 機爲12 伏特負 (–) 極接地用。請確認自己的汽車是否符合本類型。
2. 當選定導線或軟線的路線時，對於可能會接觸尖銳的邊緣的部位，請使用電纜保持器和電工用粘膠帶或收縮管來加以固定。保持全部布線遠離表面或取暖裝置出風口，以免造成短路。
3. 在汽車內安裝揚聲器時，請同時參照汽車立體聲音響裝置的使用説明書。
4. 請根據音訊輸入信號的配線正確切換輸入模式選擇開關。如果開關位置選擇錯誤，聲音將會失真，或者音量無法提升。
   注意：
   如果低頻噪音存在於主控制裝置中，噪音可能被 TS-WX130EA 型放大。

⚠ تنبيه
١ . يعمل هذا الجهاز على أرضي سالب (–) ١٢ فولت . نرجو التأكد من أن سيارتك بها نفس النوع .
٢ . عند تمديد أسلاك التوصيل و الكيبلات، ثبتهم بواسطة كوابح الكيبلات و شريط لصق كهربي أو تغليف أنبوبي منكمش كلما لامسوا حواف حادة . إحتفظ بكل التوصيلات بعيداً عن الأسطح أو منافذ التدفئة لمنع حدوث قصر دائرة .
٣ . إرجع إلى دليل تشغيل أستريو سيارتك أيضاً عند تركيب السماعات في سيارتك .
٤ . قم بتحويل مفتاح اختيار وضع الدخل بحيث يكون ملائماً لسلك إدخال إشارات الصوت بصورة صحيحة. إذا أخطأت موضع نقطة التحويل، قد يؤدي ذلك إلى اضطراب الصوت أو عدم ارتفاع مستوى الصوت.
ملاحظة :
إذا كانت هناك ضوضاء ذات تردد منخفض في الوحدة الرئيسية .
فقد يتم تضخيم الضوضاء بواسطة TS-WX130EA .

●FEATURES
1. SHALLOW AND COMPACT DESIGN FOR FLEXIBLE INSTALLATION
2. BUILT-IN HIGH POWER 160 W CLASS-D AMPLIFIER FOR RICH BASS
3. COMPATIBLE RCA AND SPEAKER INPUT FOR SYSTEM APPLICATION VERSATILITY

●MERKMALE
1. FLACHES KOMPAKTDESIGN FÜR MAXIMALE EINBAUFLEXIBILITÄT
2. INTEGRIERTER 160 W HIGH POWER CLASS D-VERSTÄRKER
3. RCA-KOMPATIBLE LAUTSPRECHEREINGABE ERLAUBT INTEGRATION IN VERSCHIEDENE SYSTEME

●CARACTÉRISTIQUES
1. CONCEPTION ULTRA-COMPACTE POUR UNE INSTALLATION SIMPLE ET DISCRÈTE
2. AMPLIFICATEUR NUMÉRIQUE CLASSE-D 160 W POUR DES BASSES PROFONDES
3. ENTRÉE COMPATIBLE POUR RCA ET HAUT-PARLEUR AFIN D'ASSURER LA VERSALITÉ D'APPLICATION DU SYSTÈME

●CARATTERISTICHE
1. DESIGN COMPATTO PER UN'INSTALLAZIONE FLESSIBILE
2. AMPLIFICATORE IN ALTA POTENZA IN CLASSE D DA 160 W PER BASSI CORPOSI
3. RCA E INGRESSO ALTOPARLANTI COMPATIBILI PER UNA MIGLIORE VERSATILITÀ DI APPLICAZIONE DEL SISTEMA

●CARACTERISTICAS
1. DISEÑO COMPACTO Y SUPERFICIAL PARA UNA INSTALACIÓN FLEXIBLE
2. AMPLIFICADOR CLASE-D CON 160 W DE POTENCIA PARA UNOS BAJOS POTENTES
3. ENTRADAS DE RCA Y DE ALATAVOZ COMPATIBLES PARA LA VERSATILIDAD DE APLICACIÓN DEL SISTEMA

●CARACTERÍSTICAS
1. DESIGN COMPACTO E SUPERFICIAL PARA UMA INSTALAÇÃO FLEXÍVEL
2. AMPLIFICADOR DE ELEVADA POTÊNCIA CLASSE-D E 160 W INCORPORADO PARA GRAVES RICOS
3. ENTRADAS DE RCA E DE ALTO-FALANTE COMPATÍVEIS PARA VERSATILIDADE DE APLICAÇÃO DO SISTEMA

●ОСОБЕННОСТИ
1. КОМПАКТНЫЙ РАЗМЕР КОРПУСА ДЛЯ ЭКОНОМИИ ПОЛЕЗНОГО ПРОСТРАНСТВА
2. ВСТРОЕННЫЙ ЦИФРОВОЙ УСИЛИТЕЛЬ КЛАССА D МОЩНОСТЬЮ 160 Вт ПОЗВОЛИТ ПОЛУЧИТЬ МОЩНЫЙ БАС
3. УНИВЕРСАЛЬНЫЕ РАЗЪЕМЫ RCA И АКУСТИЧЕСКИЕ ВХОДЫ ДЛЯ ОБЕСПЕЧНИЯ МАКСИМАЛЬНОЙ СОВМЕСТИМОСТИ С ДРУИМИ УСТРОЙСТВАМИ

●特點
1. 適於靈活安裝的薄且緊湊的設計
2. 爲了豐富的重低音, 內置 160 W 高功率放大器
3. 輸入兼容 (RCA/ 喇叭), 可適應多種豐富的系統應用

● الخصائص
١ – تصميم مسطح ومدمج لتركيب مرن
٢ – مكبر صوت داخلي من الفئة D بطاقة عالية ١٦٠ واط لجهير غني
٣ – طرف دخل RCA وسماعة متوافقة للحصول على تنوع في استخدامات النظام

※ Information Note for Customers in Russia and CIS countries.
※ Information - l'attention des clients de Russie et des pays de la CEI.
※ Nota informativa per i consumatori della Russia e dei paesi del CIS.
※ Nota de informação para consumidores da Rússia e países da CEI.
※ Информация для потребителей в России и СНГ.

Примечание :
В соответствии со статьей 5 закона Российской Федерации 《 О защите прав потребителей 》 и постановлением правительства Российской Федерации №720 от 16.06.97 компания Pioneer Europe NV оговаривает следующий срок службы изделий, официально поставляемых на российский рынок.
Автомобильная электроника : 6 лет

⚠ ВНИМАНИЕ
Устройство предназначено для установки исключительно в транспортные средства. Использование его в других условиях может привести к возникновению дыма, искрению, поражению электрическим током и к другим телесным повреждениям.

При возникновении проблем
При неполадках в работе этого изделия свяжитесь с торговым представителем компании-производителя или с ближайшим сервисным пунктом PIONEER.
Дату изготовления оборудования можно определить по номеру партии, который содержит информацию о неделе и годе производства. (Русский)
Дату изготовления оборудования можно определить по серийному номеру, который содержит информацию о месяце и годе производства. (Русский)

Серийный номер (Русский)

12 цифр

1 цифр	1 цифр	2 цифр		6 цифр						2 цифр	
		I	D							E	L
P1	P2										

Дата изготовления оборудования

P1 - Год изготовления

Год	2001	2002	2003	2004	2005	2006	2007	2008	2009	2010
Символы	A	B	C	D	E	F	G	H	I	J

Год	2011	2012	2013	2014	2015	2016	2017	2018	2019	2020
Символы	K	L	M	N	O	P	Q	R	S	T

P2 - Месяц изготовления

Месяц	1	2	3	4	5	6	7	8	9	10	11	12
Символы	A	B	C	D	E	F	G	H	I	J	K	L

КОРПОРАЦИЯ ПАЙОНИР 28-8, Хонкомагомэ 2-чоме, Бункё-ку, Токио 113-0021, Япония
Импортер ООО "ПИОНЕР РУС" 105064, Россия, г. Москва, Нижний Сусальный переулок, дом 5, строение 19
Тел. : +7(495)956-89-01

СДЕЛАНО В КИТАЕ

If you want to dispose this product, do not mix it with general household waste. There is a separate collection system for used electronic products in accordance with legislation that requires proper treatment, recovery and recycling.

Private households in the member states of the EU, in Switzerland and Norway may return their used electronic products free of charge to designated collection facilities or to a retailer (if you purchase a similar new one).

For countries not mentioned above, please contact your local authorities for the correct method of disposal.

By doing so you will ensure that your disposed product undergoes the necessary treatment, recovery and recycling and thus prevent potential negative effects on the environment and human health.

Mischen Sie dieses Produkt, wenn Sie es entsorgen wollen, nicht mit gewöhnlichen Haushaltsabfällen. Es gibt ein getrenntes Sammelsystem für gebrauchte elektronische Produkte, über das die richtige Behandlung, Rückgewinnung und Wiederverwertung gemäß der bestehenden Gesetzgebung gewährleistet wird.

Privathaushalte in den Mitgliedsstaaten der EU, in der Schweiz und in Norwegen können ihre gebrauchten elektronischen Produkte an vorgesehenen Sammeleinrichtungen kostenfrei zurückgeben oder aber an einen Händler zurückgeben (wenn sie ein ähnliches neues Produkt kaufen).

Bitte wenden Sie sich in den Ländern, die oben nicht aufgeführt sind, hinsichtlich der korrekten Verfahrensweise der Entsorgung an die örtliche Kommunalverwaltung.

Auf diese Weise stellen Sie sicher, dass das zu entsorgende Produkt der notwendigen Behandlung, Rückgewinnung und Wiederverwertung unterzogen wird, und so mögliche negative Einflüsse auf die Umwelt und die menschliche Gesundheit vermieden werden.

Si vous souhaitez vous débarrasser de cet appareil, ne le mettez pas à la poubelle avec vos ordures ménagères. Il existe un système de collecte séparé pour les appareils électroniques usagés, qui doivent être récupérés, traités et recyclés conformément à la législation.

Les habitants des états membres de l'UE, de Suisse et de Norvège peuvent retourner gratuitement leurs appareils électroniques usagés aux centres de collecte agréés ou à un détaillant (si vous rachetez un appareil similaire neuf).

Dans les pays qui ne sont pas mentionnés ci-dessus, veuillez contacter les autorités locales pour savoir comment vous pouvez vous débarrasser de vos appareils.

Vous garantirez ainsi que les appareils dont vous vous débarrassez sont correctement récupérés, traités et recyclés et préviendrez de cette façon les impacts néfastes possibles sur l'environnement et la santé humaine.

Se si vuole eliminare questo prodotto, non gettarlo insieme ai rifiuti domestici. Esiste un sistema di raccolta differenziata in conformità alle leggi che richiedono appositi trattamenti, recupero e riciclo.

I privati cittadini dei paesi membri dell'UE, di Svizzera e Norvegia, possono restituire senza alcun costo i loro prodotti elettronici usati ad appositi servizi di raccolta o a un rivenditore (se si desidera acquistarne uno simile).

Per i paesi non citati qui sopra, si prega di prendere contatto con le autorità locali per il corretto metodo di smaltimento.

In questo modo, si è sicuri che il proprio prodotto eliminato subirà il trattamento, il recupero e il riciclo necessari per prevenire gli effetti potenzialmente negativi sull'ambiente e sulla vita dell'uomo.

Si desea deshacerse de este producto, no lo mezcle con los residuos generales de su hogar. De conformidad con la legislación vigente, existe un sistema de recogida distinto para los productos electrónicos que requieren un procedimiento adecuado de tratamiento, recuperación y reciclado.

Las viviendas privadas en los estados miembros de la UE, en Suiza y Noruega pueden devolver gratuitamente sus productos electrónicos usados en las instalaciones de recolección previstas o bien en las instalaciones de minoristas (si adquieren un producto similar nuevo).

En el caso de los países que no se han mencionado en el párrafo anterior, póngase en contacto con sus autoridades locales a fin de conocer el método de eliminación correcto.

Al actuar siguiendo estas instrucciones, se asegurará de que el producto de desecho se somete a los procesos de tratamiento, recuperación y reciclaje necesarios, con lo que se previenen los efectos negativos potenciales para el entorno y la salud humana.

Se quiser deitar fora este produto, não o misture com o lixo comum. De acordo com a legislação, existe um sistema de recolha separado para os equipamentos electrónicos fora de uso, que requerem tratamento, recuperação e reciclagem apropriados.

Os consumidores dos Estados-membros da UE, da Suíça e da Noruega podem entregar equipamentos electrónicos fora de uso em determinadas instalações de recolha ou a um retalhista (se adquirirem um equipamento novo similar).

Nos países não mencionados acima, informe-se sobre o método de eliminação correcto junto das autoridades locais.

Ao fazê-lo estará a garantir que o produto que já não tem utilidade para si é submetido a processos de tratamento, recuperação e reciclagem adequados, evitando-se assim potenciais efeitos negativos para o ambiente e a saúde humana.

Если вы желаете утилизировать данное изделие, не выбрасывайте его вместе с обычным бытовым мусором. Существует отдельная система сбора использованных электронных изделий в соответствии с законодательством, которая предполагает соответствующее обращение, возврат и переработку.

Частные клиенты-в странах-членах ЕС, в Швейцарии и Норвегии могут бесплатно возвращать использованные электронные изделия в соответствующие пункты сбора или дилеру (при покупке сходного нового изделия).

В странах, не перечисленных выше, для получения информации о правильных способах утилизации обращайтесь в соответствующие учреждения.

Поступая таким образом, вы можете быть уверены в том,что утилизируемый продукт будет соответствующим образом обработан, передан в соответствующий пункт и переработан без возможных негативных последствий для окружающей среды и здоровья людей.

Taiwanese models only / Nur Taiwanesische-Modelle / Uniquement modèles Taiwanais / Solo modelli di Taiwan / Sólo modelos Taiwaneses
Modelos apenas de Taiwan / Только для моделей тайваньские / 僅限台灣機種 / الموديلات التايوانية فقط

若產品附有 RoHS 標記，代表該產品符合臺灣“電機電子類設備降低限用科學物質含量標準（CNS 15663）”.
標準中規定之“限用物質含有情況標示”內容，可進入以下網址取得
URL: http://www.pioneer-twn.com.tw/p7-download2.asp

●CONNECTIONS ●VERBINDUNGEN ●CONNEXIONS ●CONNESSIONI ●CONEXIONES ●CONEXÕES ●ПОДКЛЮЧЕНИЕ ●聯接 ●التوصيلات

Wiring Example 1 (Speaker line Input system)
Anschlußbeispiel 1 (Lautsprecher-Line-Eingangs-System)
Exemple de branchement des fils 1 (Système d'entrée du haut-parleur)
Esempio di cablaggio 1 (Sistema dell'ingresso della linea degli altoparlanti)
Ejemplos de alambrado 1 (Sistema entrata de la línea del altavoz)
Exemplo de fiação 1 (Sistema de entra de linha do alto-falante)
Пример 1 (система с использованием линейного входа акустической системы)
布線例 1 (揚聲器線路輸入系統)
مثال للتوصيلات ١ (نظام دخل خط السماعة)

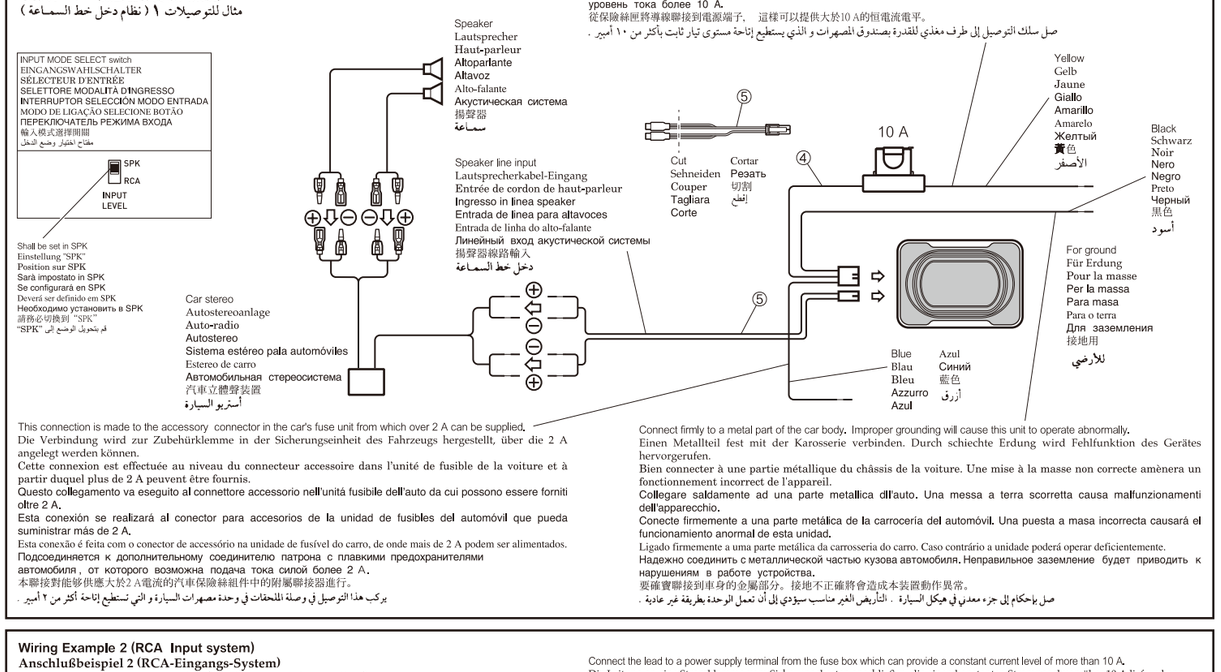

This connection is made to the accessory connector in the car's fuse unit from which over 2 A can be supplied.
Die Verbindung wird zur Zubehörklemme in der Sicherungseinheit des Fahrzeugs hergestellt, über die 2 A angelegt werden können.
Cette connexion est effectuée au niveau du connecteur accessoire dans l'unité de fusible de la voiture et à partir duquel plus de 2 A peuvent être fournis.
Questo collegamento va eseguito al connettore accessorio nell'unità fusibile dell'auto da cui possono essere forniti oltre 2 A.
Esta conexión se realizará al conector para accesorios de la unidad de fusibles del automóvil que pueda suministrar más de 2 A.
Esta conexão é feita com o conector de accessório na unidade de fusível do carro, de onde mais de 2 A podem ser alimentados.
Подсоединяется к дополнительному соединителю патрона с плавкими предохранителями автомобиля, от которого возможна подача тока силой более 2 А.
本聯接對能够供應大於2 A電流的汽車保險絲組件中的附屬聯接器進行。
يركب هذا التوصيل في وصلة الملحقات في وحدة مصهرات السيارة والتي تستطيع إتاحة أكثر من ٢ أمبير .

Connect the lead to a power supply terminal from the fuse box which can provide a constant current level of more than 10 A.
Die Leitung an eine Stromklemme vom Sicherungskasten anschließen, die einen konstanten Strompegel von über 10 A liefern kann.
Raccorder le fil à une borne d'alimentation du boîtier de fusibles pouvant procurer un niveau de courant constant de plus de 10 A.
Collegare il cavo a un terminale di alimentazione della scatola fusibili che possa fornire un livello di corrente costante superiore a 10 A.
Conecte el conductor a un terminal de alimentación de la caja de fusibles que pueda suministrar corriente con nivel constante de más de 10 A.
Conecte o fio a um terminal dealimentação de força a partir de uma caixa de fusível que possa prover um nível constante de mais de 10 A.
Подключите кабель к клемме источника питания от коробки плавкого предохранителя, обеспечив постоянный уровень тока более 10 А.
從保險絲匣將導線聯接到電源端子， 這樣可以提供大於10 A的恒電流電平。
صل سلك التوصيل إلى طرف مغذي للقدرة بصندوق المصهرات و الذي يستطيع إتاحة مستوى تيار ثابت بأكثر من ١٠ أمبير .

Connect firmly to a metal part of the car body. Improper grounding will cause this unit to operate abnormally.
Einen Metallteil fest mit der Karosserie verbinden. Durch schlechte Erdung wird Fehlfunktion des Gerätes hervorgerufen.
Bien connecter à une partie métallique du châssis de la voiture. Une mise à la masse non correcte amènera un fonctionnement incorrect de l'appareil.
Collegare saldamente ad una parte metallica dll'auto. Una messa a terra scorretta causa malfunzionamenti dell'apparecchio.
Conecte firmemente a una parte metálica de la carrocería del automóvil. Una puesta a masa incorrecta causará el funcionamiento anormal de esta unidad.
Ligado firmemente a uma parte metálica da carrosseria do carro. Caso contrário a unidade poderá operar deficientemente.
Надежно соединить с металлической частью кузова автомобиля. Неправильное заземление будет приводить к нарушениям в работе устройства.
要確實聯接到車身的金屬部分。接地不正確將會造成本裝置動作異常。
صل بإحكام إلى جزء معدني في هيكل السيارة . التأريض الغير مناسب سيؤدي إلى أن تعمل الوحدة بطريقة غير عادية .

Wiring Example 2 (RCA Input system)
Anschlußbeispiel 2 (RCA-Eingangs-System)
Exemple de branchement 2 (Systéme d'entrée RCA)
Esempio di cablaggio 2 (Sistema dell'ingresso RCA)
Ejemplos de alambrado 2 (Sistema de entrata RCA)
Exemplo de fiação 2 (Sistema de enrada do RCA)
Пример 2 (система с использованием входа типа RCA)
布線例 2 (RCA 輸入系統)
مثال للتوصيلات ٢ (نظام دخل RCA)

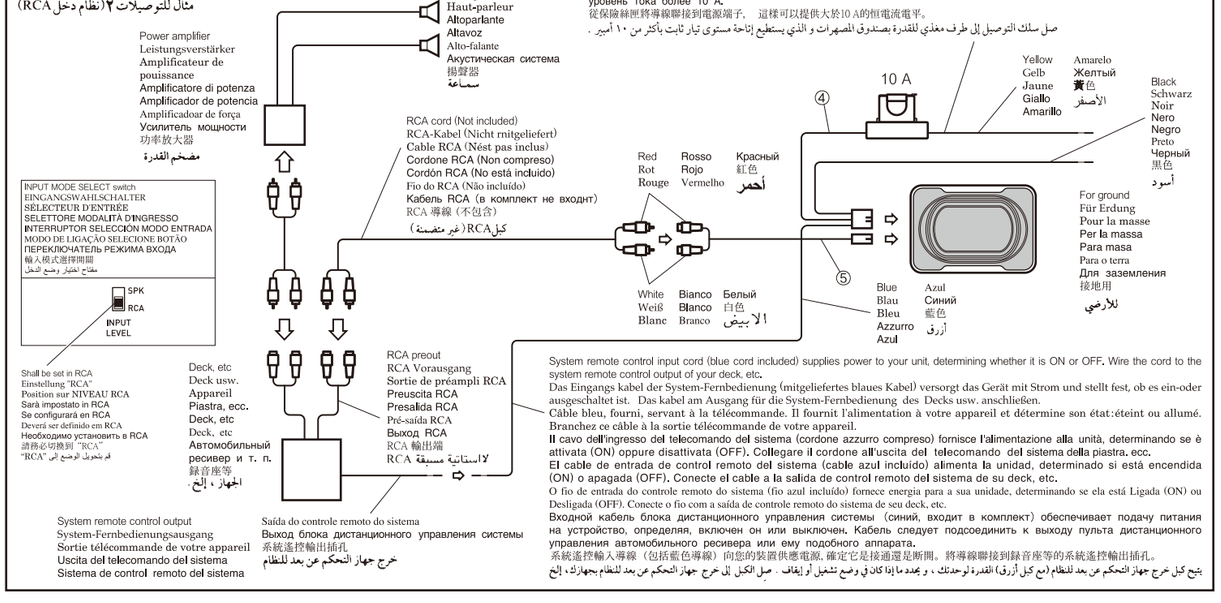

Connect the lead to a power supply terminal from the fuse box which can provide a constant current level of more than 10 A.
Die Leitung an eine Stromklemme vom Sicherungskasten anschließen, die einen konstanten Strompegel von über 10 A liefern kann.
Raccorder le fil à une borne d'alimentation du boîtier de fusibles pouvant procurer un niveau de courant constant de plus de 10 A.
Collegare il cavo a un terminale di alimentazione della scatola fusibili che possa fornire un livello di corrente costante superiore a 10 A.
Conecte el conductor a un terminal de alimentación de la caja de fusibles que pueda suministrar corriente con nivel constante de más de 10 A.
Conecte o fio a um terminal dealimentação de força a partir de uma caixa de fusível que possa prover um nível constante de mais de 10 A.
Подключите кабель к клемме источника питания от коробки плавкого предохранителя, обеспечив постоянный уровень тока более 10 А.
從保險絲匣將導線聯接到電源端子， 這樣可以提供大於10 A的恒電流電平。
صل سلك التوصيل إلى طرف مغذي للقدرة بصندوق المصهرات و الذي يستطيع إتاحة مستوى تيار ثابت بأكثر من ١٠ أمبير .

System remote control input cord (blue cord included) supplies power to your unit, determining whether it is ON or OFF. Wire the cord to the system remote control output of your deck, etc.
Das Eingangs kabel der System-Fernbedienung (mitgeliefertes blaues Kabel) versorgt das Gerät mit Strom und stellt fest, ob es ein-oder ausgeschaltet ist. Das kabel am Ausgang für die System-Fernbedienung des Decks usw. anschließen.
Câble bleu, fourni, servant à la téléommande. Il fournit l'alimentation à votre appareil et détermine son état:éteint ou allumé. Branchez ce câble à la sortie télécommande de votre appareil.
Il cavo dell'ingresso del telecomando del sistema (cordone azzurro compreso) fornisce l'alimentazione alla unità, determinando se è attivata (ON) oppure disattivata (OFF). Collegare il cordone all'uscita del telecomando del sistema della piastra. ecc.
El cable de entrada de control remoto del sistema (cable azul incluído) alimenta la unidad, determinado si está encendida (ON) o apagada (OFF). Conecte el cable a la salida de control remoto del sistema de su deck, etc.
O fio de entrada do controle remoto do sistema (fio azul incluído) fornece energia para a sua unidade, determinando se ela está Ligada (ON) ou Desligada (OFF). Conecte o fio com a saída de controle remoto do sistema de seu deck, etc.
Входной кабель блока дистанционного управления системы (синий, входит в комплект) обеспечивает подачу питания на устройство, определяя, включен он или выключен. Кабель следует подсоединить к выходу пульта дистанционного управления автомобильного ресивера или ему подобного аппарата.
系統遙控輸入導線（包括藍色導線）向您的裝置供應電源, 確定它是接通還是斷開。將導線聯接到錄音座等的系統遙控輸出插孔。
يتيح كبل خرج جهاز التحكم عن بعد للنظام (مع كبل أزرق) القدرة لوحدتك ، و يحدد ما إذا كان في وضع تشغيل أو إيقاف . صِل الكبل إلى خرج جهاز التحكم عن بعد للنظام بجهازك ، إلخ

FINAL STEP OF THE INSTALLATION Finish the installation by reconnecting the vehicle's negative (–) battery lead.
ABSCHLUSS DER INSTALLATION Die installation durch den Anschluß des negativen Batteriekabels (–) des Fahrzeugs beenden.
ETAPES FINALES DE L'INSTALLATION Finissez l'installation en rebranchant le fil moins (–) de la batterie.
OPERAZIONE FINALE PER L'INSTALLAZIONE Completare la installazione collegando di nuovo il filo negativo della batteria (–) del veicolo.
PASO FINAL DE LA INSTALACION Termine la instalación reconectando el cable negativo (–) de la batería del vehículo.
ETAPA FINAL DA INSTALAÇÃO Termine a instalação reconectando o fio do polo negativo (–) da bateria do carro.
ЗАКЛЮЧИТЕЛЬНАЯ СТАДИЯ УСТАНОВКИ Установка завершается соединением отрицательного (–) кабеля аккумуляторной батареи автомобиля.
安裝最後步驟 通過重新聯接汽車的負極 (–) 蓄電池導線來完成安裝。
الخطوة الأخيرة للتركيب إنهي التركيب بإعادة وصل سلك توصيل بطارية السيارة السالب (-) .

●CONTROLS AND THEIR USE ●BEDIENELEMENTE UND IHRE VERWENDUNG ●UTILISATION DES PARA METRES DE CONTROLE ●CONTROLLI ED IL LORO USO ●CONTROLES Y SU USO ●CONTROLES E SEU USO ●ЭЛЕМЕНТЫ УПРАВЛЕНИЯ ●控制器及其使用方法 ●مفاتيح التحكم و إستخداماتهم

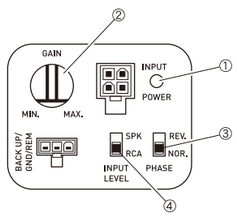

① Power indicator
Lights up when power is turned on.
② Gain control
Use this countrol to set the desired gain level.
The GAIN control circuit protects the subwoofer from excessive input and may automatically adjust the level to prevent damage.
③ Phase switch
Use switch to select the phase according to the system.
④ INPUT MODE SELECT switch
RCA : When using the RCA input.
SPK : When using the speaker level input.

① Kontrolleuchte
Leuchetet, wenn die Stromversorgung eingeschaltet ist.
② Verstärkungsregler
Mit diesem Schalter wird die Verstärkungspegel eingestellt.
Der GAIN-Steuerschaltkreis schützt den Subwoofer vor zu hohen Eingangspegeln und kann den Pegel automatisch regeln, um Schäden zu verhindern.
③ Phasenschalter
Mit diesem schalter wird die Phase entsprechend dem System ausgewählt.
④ EINGANGSWAHLSCHALTER
RCA : Bei Nutzung des Cinch-Eingangs
SPK : Bei Nutzung des Hochpegeleingangs

① Témoin d'alimentation
S'allume quand l'appareil fonctionne.
② Réglage du gain
Permet de régler le niveau du gain.
Le circuit de commande de GAIN protège le caisson de basses de l'entrée excessive et peut ajuster automatiquement le niveau pour éviter tout dommage.
③ Sélection de la phase
Utilisez cet interrupteur pour régler la phase en fonction de votre système.
④ SÉLECTEUR D'ENTRÉE
RCA : Quand utilisation entrée RCA
SPK : Quand utilisation niveau haut-parleurs

① Indicatore di alimentazione
Si illumina quand l'apparecchio è acceso.
② Controllo de guadagno
Usare questo comando per stabilire il livello di guandagno desiderato.
Il circuito di controllo GAIN protegge il subwoofer da segnali in ingresso eccessivi e può regolare automaticamente il livello per evitare danni.
③ Interruttore di face
Usare l'interruttore per selezionare la face a seconda del sistema.
④ SELETTORE MODALITÀ D'INGRESSO
RCA : quando si usa l'ingresso RCA
SPK : quando si usa l'ingresso di linea

① Indicador de encendido
Se eneiende cuando la unidad está encendida.
② Control de ganancia
Use esta control para fijar el nivel de ganancia deseada.
Los circuitos de control de Ganancia protege al subwoofer de una entrada excesiva y puede ajustar automáticamente el nivel para prevenir daños.
③ Conmutador de fase
Use el conmutador para seleccionar la fase de acuerdo al sistema.
④ INTERRUPTOR SELECCIÓN MODO ENTRADA
RCA : Cuando se use la entrada RCA
SPK : Cuando se use la entrada de nivel de altavoz

① Indicador de força
Ilumina-se quando a força é ligada.
② Controle de amplificação
Use este controle para fixar o nivel desejado de amplificação.
O circuito de controlo ganho protege o subwoofer de entradas excessivas e pode ajustar automaticamente o nível para evitar danos.
③ Interruptor de fase
Use o interruptor para selecionar a fase que corresponda ao sistema.
④ MODO DE LIGAÇÃO SELECIONE BOTÃO
RCA : Para utilização da entrada RCA
SPK : Para utilização da entrada de nível de coluna

① Индикатор питания
Загорается при включении питания.
② Регулятор усиления
Используется для установки нужного уровня усиления.
Настройка GAIN предохраняет сабвуфер от перегрузок и может автоматически подстраивать уровень сигнала для предотвращения его повреждения.
③ Переключатель фазы
Используется для выбора фазы в зависимости от системы.
④ ПЕРЕКЛЮЧАТЕЛЬ РЕЖИМА ВХОДА
RCA : При использовании RCA-входа
SPK : При использовании входа высокого уровня

① 電源指示燈
接通電源時發亮。
② 增益調節旋鈕
用以設定希望的增益電平。
過度輸入時增益控制電路保護重低音，或者自動調節輸入水平以防止損壞。
③ 相位開關
用以根據系統選擇相位。
④ 輸入模式選擇開關
RCA：當使用RCA輸入
SPK：當使用揚聲器綫輸入

① مبين الطاقة
يضيء عند توصيل الطاقة .
② التحكم في الكسب
إستخدم مفتاح التحكم هذا لضبط مستوى الكسب المرغوب .
يعمل التحكم بالكسب الخاص بالدائرة الكهربائية على حماية مجهار الترددات الخفيضة القرعي من الدخل الزائد وقد يقوم تلقائيا بضبط المستوى لمنع حدوث ضرر .
③ مفتاح الطور
إستخدم المفتاح لاختيار الطور طبقاً للنظام المستخدم .
④ مفتاح اختيار وضع الدخل
RCA: عند استخدام دخل RCA
SPK: عند استخدام دخل مستوى مكبر الصوت

●HOW TO INSTALL ●EINBAU ●MODE D'INSTALLATION ●MODO DI INSTALLAZIONE ●INSTALACION ●COMO INSTALAR ●КАК ПОДКЛЮЧИТЬ ●安裝方法 ●كيفية التركيب

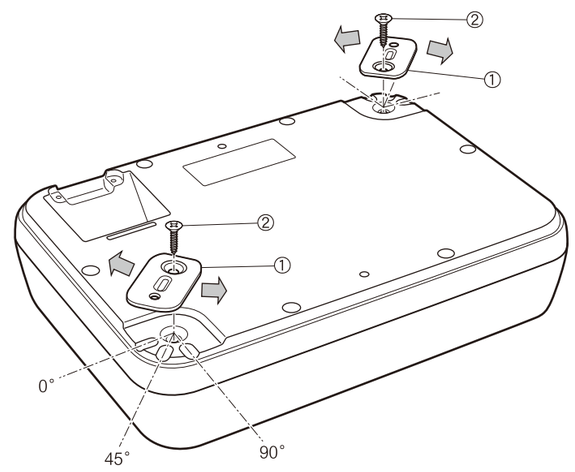

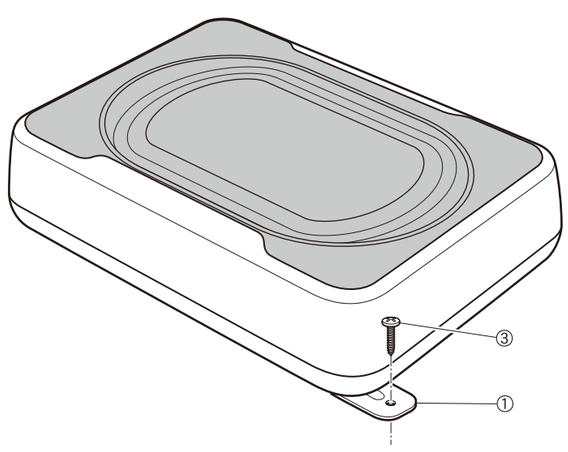

●PARTS INCLUDED ●MIT GELIEFERTES ZUBEHÖR ●PIECES COMPRISES ●PEZZI INCLUSI ●PIEZAS INCLUIDAS ●PECAS INCLUIDAS ●КОМПЛЕКТАЦИЯ ●附件 ●الأجزاء المشمولة

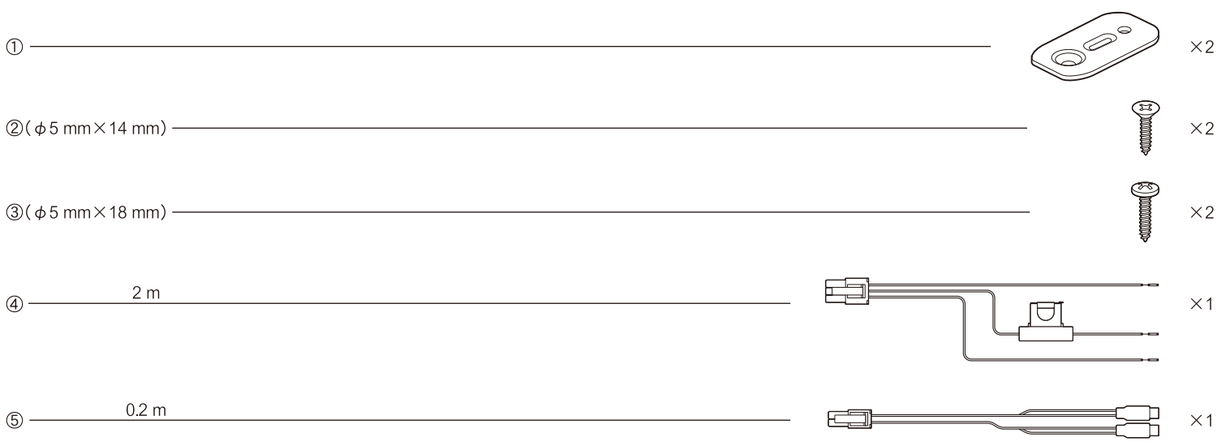

●SPECIFICATIONS

- Speaker specifications
  - Size ····· 201 mm×129 mm
    High compliance, rolled edge
    Heat-resistant voice coil
    Strontium magnet : 510 g
- Amplifier
  - Max. Power output ····· 160 W (80 Hz, 35 % THD)
  - Nom. Power output ····· 50 W (80 Hz, 1 % THD)
  - INPUT LEVEL (at Gain Max)
    - (RCA) ····· 60 mV+60 mV/22 kΩ
    - (Speaker line) ····· 1,2 V+1,2 V/5 kΩ
  - Power source ····· DC 14,4 V (10,8 V to 15,1 V allowable)
  - Max. current consumption ····· 4,3 A
  - Grounding ····· Negative ground
- Speaker system ····· Sealed design
- Cabinet material ····· High-density compound resin
- Sensitivity (In car, input : 2 V) ····· 98 dB
- Size ····· 280 mm (W)×200 mm (D)×70 mm (H)
- Weight (including accessory parts) ····· 3.00 kg
- Gross weight (including packaging) ····· 3.20 kg

Note:
Specifications and the design are subject to possible modification without notice due to improvements.

●TECHNISCHE EINZELEHITEN

- Beschreibung der Lautsprecher
  - Größe ····· 201 mm×129 mm
    Runde kante mit höher Biegsamkeit
    Hitzebeständige Stimmenspule
    Strontiummagnet : 510 g
- Verstärker
  - Max. Ausganesleistung ····· 160 W (80 Hz. 35 % THD)
  - Nennleistung ····· 50 W (80 Hz. 1 % THD)
  - Eingangspegel (bei max. Verstärkung)
    - (RCA) ····· 60 mV+60 mV/22 kΩ
    - (Lautsprechereingang) ····· 1,2 V+1,2 V/5 kΩ
  - Stromversorgung ····· Gleichstrom 14,4 V (10,8 V bis 15,1 V möglich)
  - Max. Nennaufnahme ····· 4,3 A
  - Erdung ····· Negative Masse
- Lautsprecher-System ····· Versiegelter Typ
- Chassismaterial ····· Hochdichtes Verbund-Kunstharz
- Empfindlichkeit (im auto, eingabe : 2 V) ····· 98 dB
- Größe ····· 280 mm (B)×200 mm (T)×70 mm (H)
- Gewicht (inkl. Zubehör) ····· 3,00 kg
- Gesamtgewicht (inkl. Verpackung) ····· 3,20 kg

Hinweis:
Anderungen der technischen Daten und des Designs bleiben aufgrund von Produkfverbesserungen ohne Ankündigung vorbehalten.

●SPÉCIFICATIONS

- Spécifications des haut-parleurs
  - Diamètre ····· 201 mm×129 mm
    Grande élasticité acoustique, bord arrondi
    Bobine mobile résistante à la chaleur
    Aimant au strontium : 510 g
- Amplificateur
  - Puissance max. ····· 160 W (80 Hz. 35 % THD)
  - Puissance nominale ····· 50 W (80 Hz. 1 % THD)
  - NIVEAU D'ENTREE (al Calw Max.)
    - (RCA) ····· 60 mV+60 mV/22 kΩ
    - (Prise du haut-parleur) ····· 1,2 V+1,2 V/5 kΩ
  - Alimentation ····· 14,4 V CC (tolérance de 10,8 V à 15,1 V)
  - Consommation maximale de courant ····· 4,3 A
  - Masse ····· Pôle moins
- Système de haut-parleur ····· Type HERMETIQUE
- Matériau du coffret ····· Résine mixte haute densité
- Sensibillité (dans la voiture, entrée : 2 V) ····· 98 dB
- Dimensions ····· 280 mm (L)×200 mm (P)×70 mm (H)
- Poids (y compris pièces accessoires) ····· 3,00 kg
- Poids brut (y compris emballage) ····· 3,20 kg

Remarque:
Suite aux améliorations apportées à ces équipements, leurs caractéristiques et leur conception peuvent être sujettes à modification sans préavis.

●DATI TECNICI

- Charatteristiche del diffusore
  - Misura ····· 201 mm×129 mm
    Alta cedevolezza, profilo arrotondato
    Bobina di voce resistente al calore
    Magnete allo stronzio : 510 g
- Amplificatore
  - Potenza d'uscita massima ····· 160 W (80 Hz. 35 % THD)
  - Potenza d'uscita nominale ····· 50 W (80 Hz. 1 % THD)
  - LIVELLO DI INGRESSO (ai guadagno mass.)
    - (RCA) ····· 60 mV+60 mV/22 kΩ
    - (Linea degli altoparlanti) ····· 1,2 V+1,2 V/5 kΩ
  - Fonte dell'alimentazione ····· CC 14,4 V (10,8 V a 15,1 V ammissibile)
  - Consumo di corrente massio ····· 4,3 A
  - Messa alla massa ····· Messa alla massa negativa
- Sistema altoparlante ····· Tipo sigillato
- Materiale mobiletto contenitore ····· Composto in resina ad alta densià
- Sensibilità (in auto, contributo : 2 V) ····· 98 dB
- Dimensioni ····· 280 mm (L)×200 mm (P)×70 mm (A)
- Peso (comprensivo degli accessori) ····· 3,00 kg
- Peso lordo (comprensivo dell'imballaggio) ····· 3,20 kg

Nota:
Le specificazioni ed design sono soggetti a delle modificazioni senza avviso per miglioramenti.

●ESPECIFICACIONE

- Especificaciones del altavoz
  - Tamaño ····· 201 mm×129 mm
    Alta elasticidad, borde laminado
    Bobina de vos resistente al calor
    Imán de estroncio : 510 g
- Amplificador
  - Potencia máx. de salida ····· 160 W (80 Hz. 35 % THD)
  - Potencia nominal de salida ····· 50 W (80 Hz. 1 % THD)
  - NIVEL DE ENTRADA (a ganancia máxima)
    - (RCA) ····· 60 mV+60 mV/22 kΩ
    - (Linea de altavoz) ····· 1,2 V+1,2 V/5 kΩ
  - Fuente de alimentación ····· 14,4 V C.C. (10,8 V a 15,1 V permisible)
  - Consumo de corriente máximo ····· 4,3 A
  - Puesta a tierra ····· Tierra negativa
- Sistema de altavoces ····· Tipo sellado
- Material del gabinete ····· Resina compueste de alta densidad
- Sensibilidad (en el vehículo, entrada : 2 V) ····· 98 dB
- Tamaño ····· 280 mm (An)×200 mm (Pr)×70 mm (Al)
- Peso (incluyendo accesorios) ····· 3,00 kg
- Pesos bruto (incluyendo embalaje) ····· 3,20 kg

Note:
Las especificaciones y el diseño están sujetos a posibles modificaciones sin aviso debido a mejoras.

●ESPECIFICAÇÕES

- Especificações do alto-falante
  - Tamanho ····· 201 mm×129 mm
    Borda ondulada de alta fidelidade
    Bobina de voz resistente ao calor
    Magneto de estrôncio : 510 g
- Amplificador
  - Saída máxima de potência ····· 160 W (80 Hz. 35 % THD)
  - Saída de potência nominal ····· 50 W (80 Hz. 1 % THD)
  - N'ível de entrada (amplificação máxima)
    - (RCA) ····· 60 mV+60 mV/22 kΩ
    - (Linha do alto-falante) ····· 1,2 V+1,2 V/5 kΩ
  - Alimentação de força ····· CC 14,4 V (10,8 V a 15,1 V permissível)
  - Consumo máx de corrente ····· 4,3 A
  - Terra ····· Terra negativo
- Sistema do alto-falante ····· Tipo selado
- Material da cabine ····· Resina composta de alta densidade
- Sensibilidade (no veículo, entrada : 2 V) ····· 98 dB
- Tamanho ····· 280 mm (L)×200 mm (P)×70 mm (A)
- Peso (incl. acessórios) ····· 3,00 kg
- Peso bruto (incl. embalagem) ····· 3,20 kg

Observação:
As especificações e o desenho estão sujeitos a eventuais modificações para melhoramento e sem aviso prévio.

●ТЕХНИЧЕСКИЕ ХАРАКТЕРИСТИКИ

- Технические характеристики акустической системы
  - Размер ····· 201 мм×129 мм
    Высокая пластичность, фальцованная кромка
    Термоустойчивая звуковая катушка
    Стронциевый магнит : 510 г
- Усилитель
  - Макс. выходная мощность ····· 160 Вт (80 Гц. суммарный коэффициент гармоник 35 %)
  - Номинальная выходная мощность ····· 50 Вт (80 Гц. суммарный коэффициент гармоник 1 %)
  - Уровень входного сигнала (при максимальном усилении)
    - (RCA) ····· 60 мВ+60 мВ/22 кОм
    - (Линейный выход акустической системы) ····· 1,2 В+1,2 В/5 кОм
  - Источник питания ····· 14,4 В постоянного тока (допустимый интервал 10,8 к 15,1 В)
  - Макс. потребляемый ток ····· 4,3 A
  - Заземление ····· Через отрицательный кабель
- Акустическая система ····· Герметизированная конструкция
- Материал корпуса ····· Многослойная смола высокой плотности
- Чувствительность (В автомобиле, потребляемая мошность : 2 В) ····· 98 дБ
- Размер ····· 280 мм(Ш)×200 мм(Т)×70 мм(В)
- Вес (с дополнителыными частями) ····· 3,00 кг
- Вес брутто (с упаковкой) ····· 3,20 кг

Примечание :
Из-за внесения усовершенствований возможно изменение технических характеристик и дизайна без соответствующего уведомления.

●规格

- 揚聲器規格
  - 尺寸 ····· 201 毫米×129 毫米
    高聲性，滾邊
    耐熱音圈
    鍶磁鐵 : 510 克
- 放大器
  - 最大功率輸出 ····· 160 瓦特(80 赫茲, 35 %THD)
  - 額定功率輸出 ····· 50 瓦特(80 赫茲, 1 %THD)
  - 輸入電平(於最大增益)
    - (RCA) ····· 60 毫伏特 + 60 毫伏特/22 千歐姆
    - (揚聲器綫路) ····· 1.2 伏特 + 1.2 伏特/5 千歐姆
  - 電源 ····· 直流14.4 伏特(允許10.8 伏特～15.1 伏特)
  - 最大電流消耗 ····· 4.3 安培
  - 接地負接地 ····· 負接地
- 揚聲器系統 ····· 密封型
- 音箱材料 ····· 高密度混合樹脂
- 靈敏度 (車內、輸入 : 2 伏特) ····· 98 分貝
- 外形尺寸 ····· 280 毫米(寬)×200 毫米(深)×70 毫米(高)
- 重量(包括附件) ····· 3.00 公斤
- 毛重(包括包裝物) ····· 3.20 公斤

注意:
爲產品改進，規格和設計可能會有變更，恕不另行通知。

● المواصفات

●مواصفات السماعات
المقاس ..... ٢٠١ سم × ١٢٩ سم
عالي الإستجابة بحافة ملفوفة
ملف صوت مقاوم للحرارة
مغناطيس سترونتيوم: ٥١٠ جم

●المكبر
طاقة الخرج القصوى ..... ١٦٠ واط (٨٠ هرتز ٣٠٪ THD)
انتاج الطاقة الاسمية ..... ٥٠ واط (٨٠ هرتز ١٪ THD)
مستوى الإدخال (عند أقصى كسب)
(RCA) ..... ٦٠ ميللي فولت + ٦٠ ميللي فولت/ ٢٢ كيلوأو
(خط السماعات) ..... ١,٢ فولت + ١,٢ فولت/ ٥ كيلوأوم
مصدر الطاقة ..... تيار مستمر ١٤,٤ فولت (١٠,٨ ~ ١٥,١ فولت مسموح بها)
أقصى إستهلاك للتيار ..... ٤,٣ أمبير
التوصيل بالأرض ..... أرضي سالب
●نظام السماعات ..... تصميم مانع للتسرب
●مادة الكابينة ..... راتنج مركب عالي الكثافة
●الحساسية (في السيارة، الدخل: ٢ فولت) ..... ٩٨ ديسيبل
●الحجم ..... ٢٨٠ سم (عرض) × ٢٠٠ سم (عمق) × ٧٠ سم (إرتفاع)
●الوزن (شاملاً الأجزاء الملحقة) ..... ٣,٠٠ كجم
●الوزن الإجمالي (شاملاً التغليف) ..... ٣,٢٠ كجم

ملاحظة :
المواصفات والتصميم عُرضة للتغيير بدون إشعار سابق بغرض التطوير.

PIONEER CORPORATION
28-8, Honkomagome 2-chome, Bunkyo-ku, Tokyo 113-0021, JAPAN/JAPON
PIONEER EUROPE NV
Haven 1087, Keetberglaan 1, B-9120 Melsele, Belgium/Belgio/Belgique
http://www.pioneer-car.eu/

© PIONEER CORPORATION 2017 PRINTED IN CHINA IMPRIME EN CHINE 〈5707000012070S〉